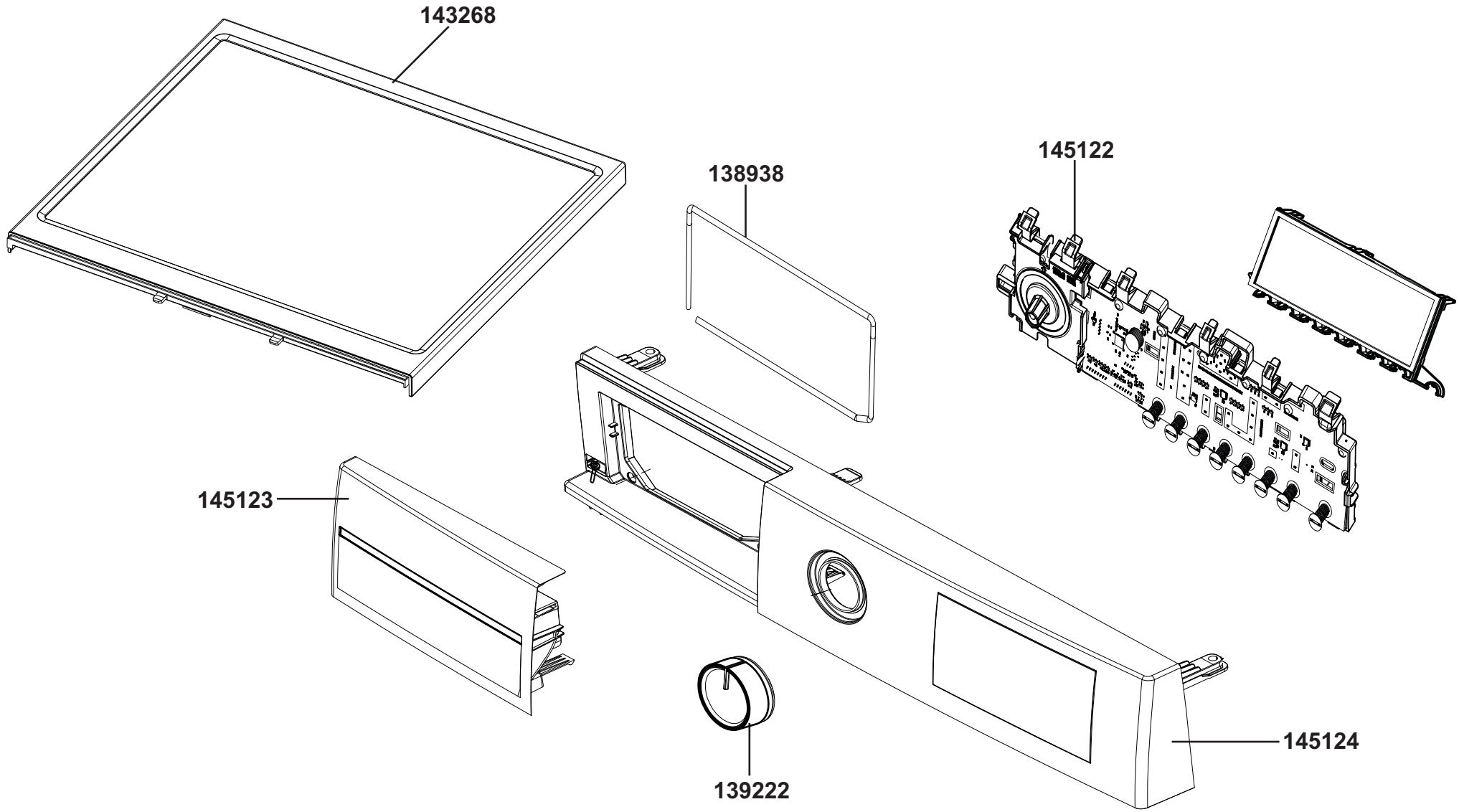
143268
138938
145122
145123
145124
139222

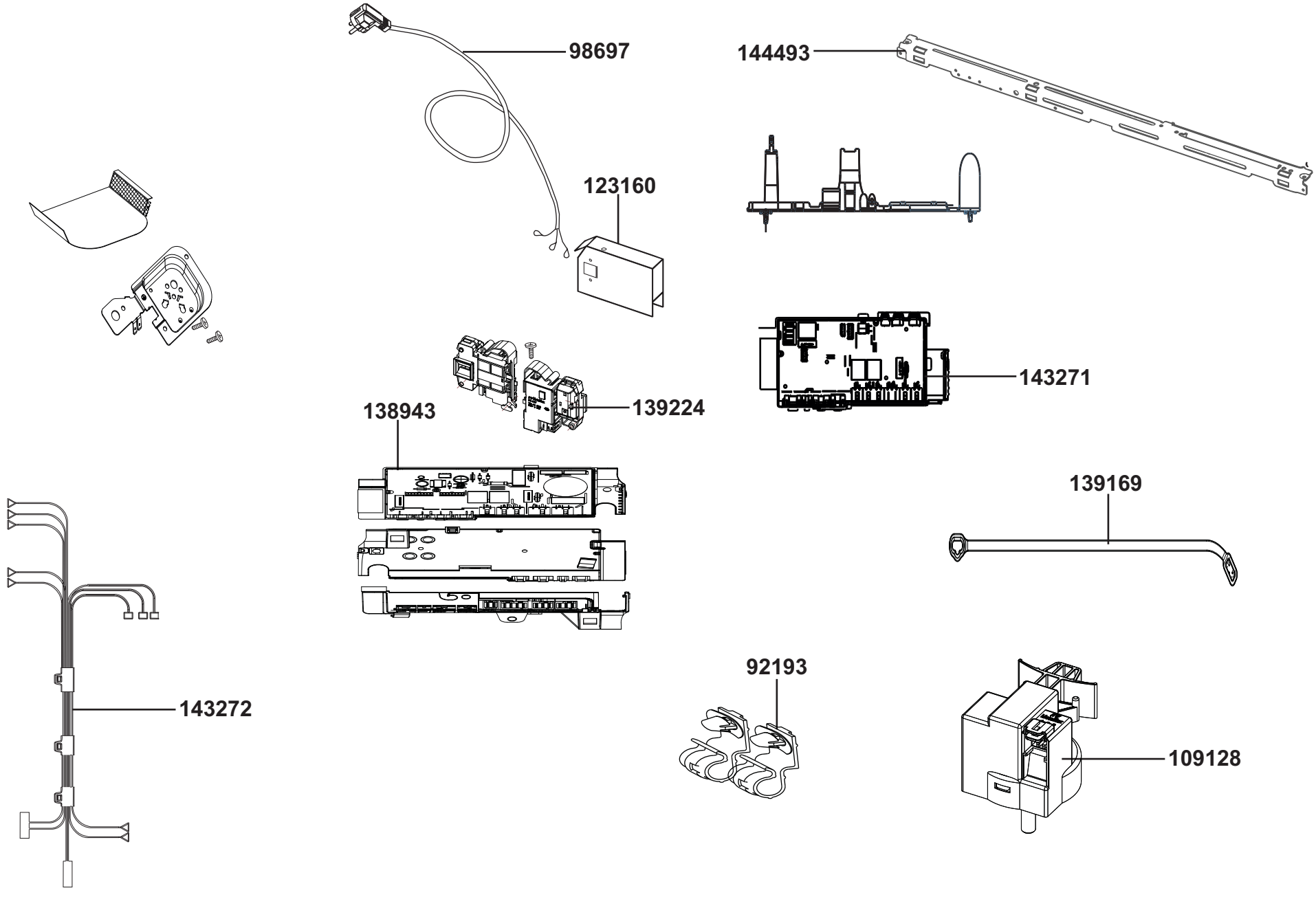
98697
144493
123160
143271
139224
138943
139169
143272
92193
109128

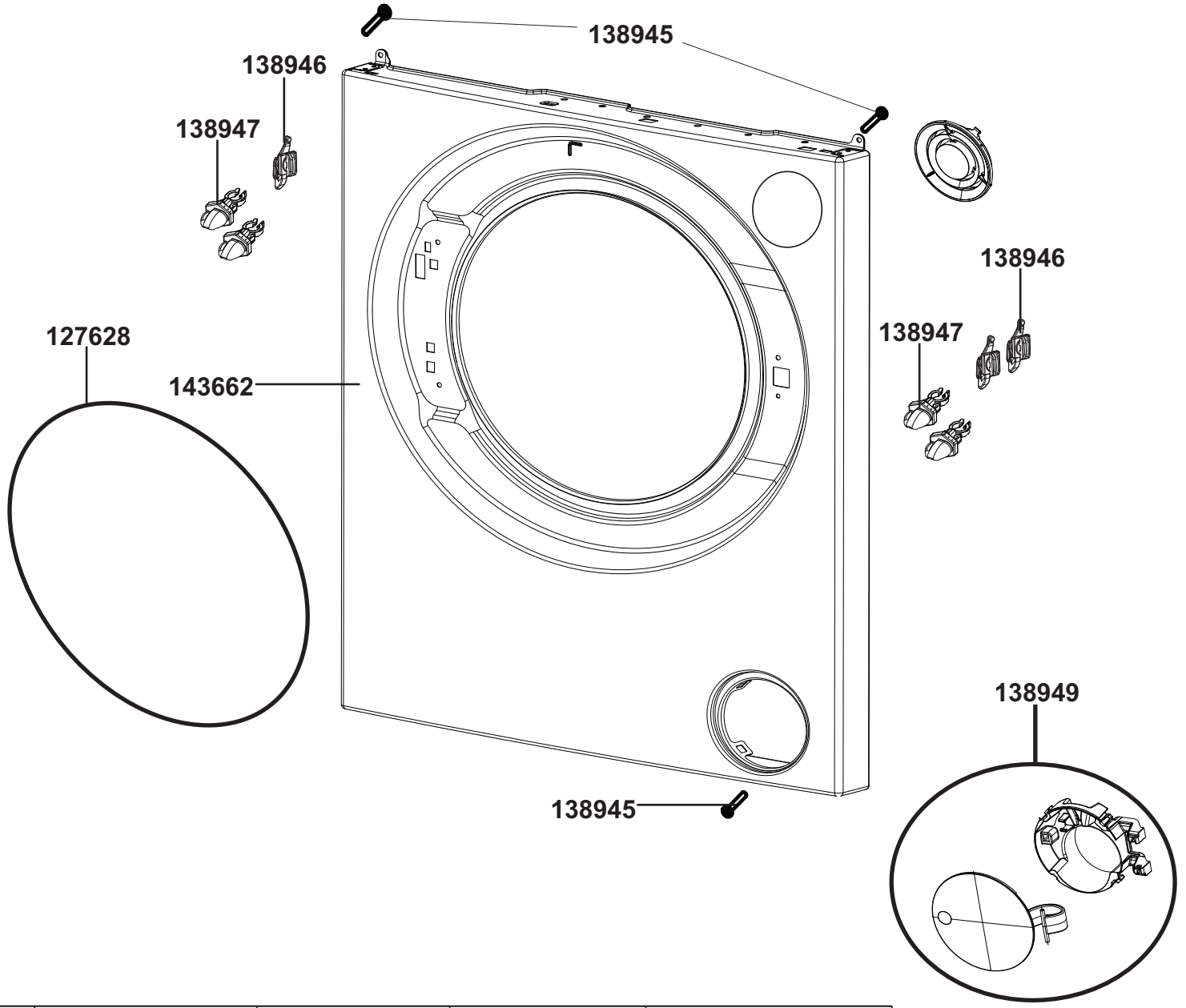
138945
138946
138947
138946
138947
127628
143662
138949
138945

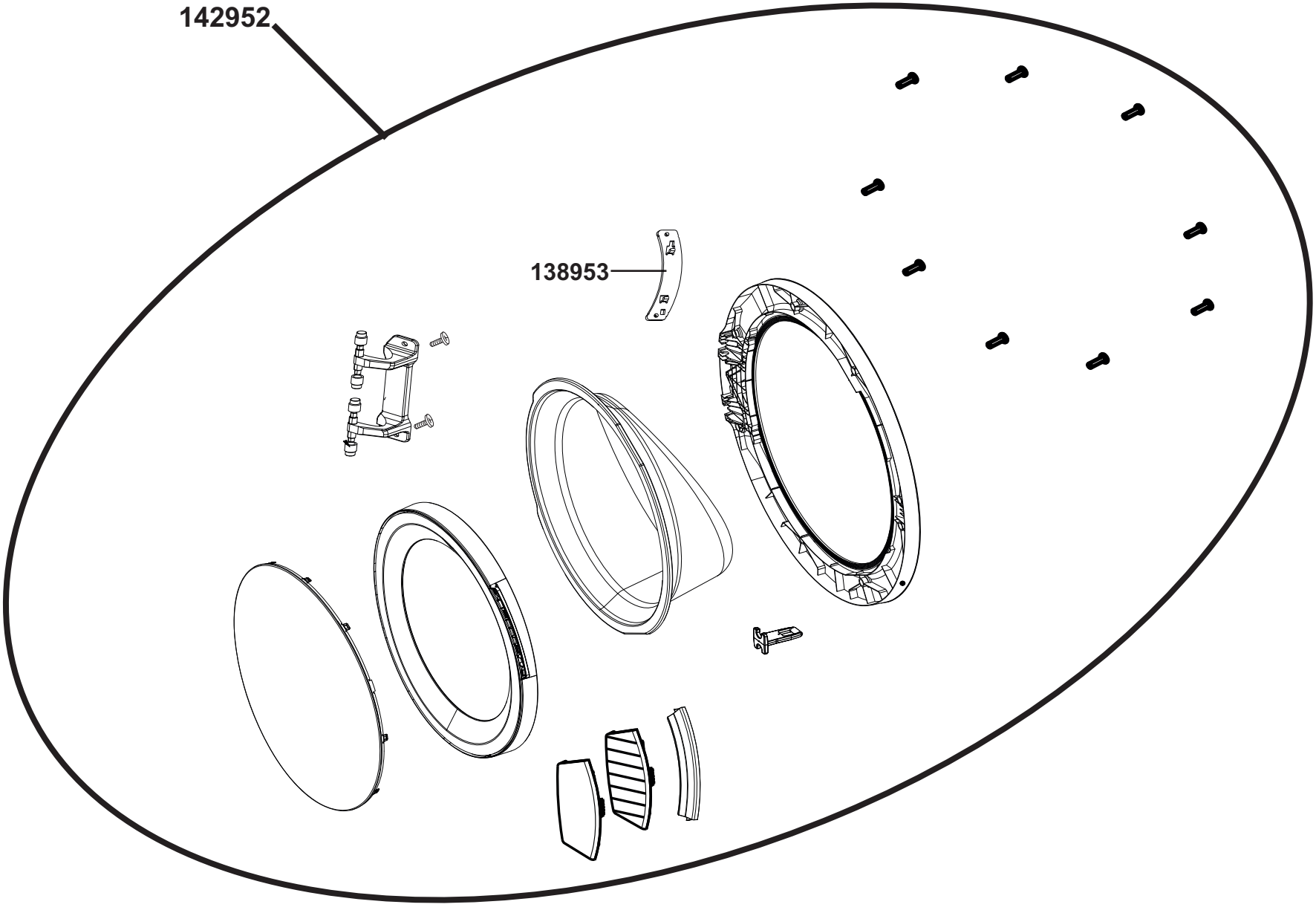
142952
138953

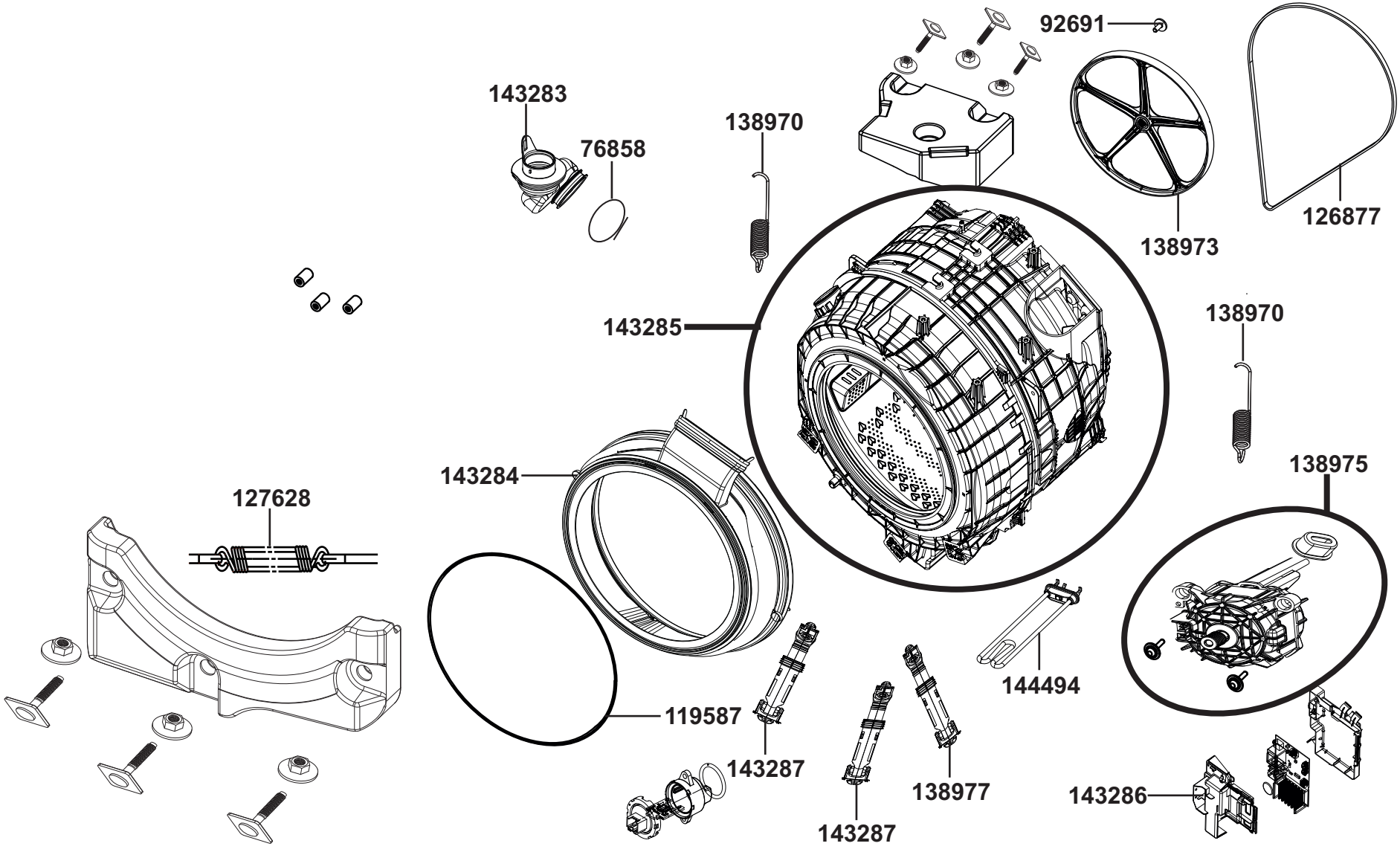
92691
143283
138970
76858
138973
126877
143285
138970
143284
138975
127628
144494
119587
143287
138977
143286
143287

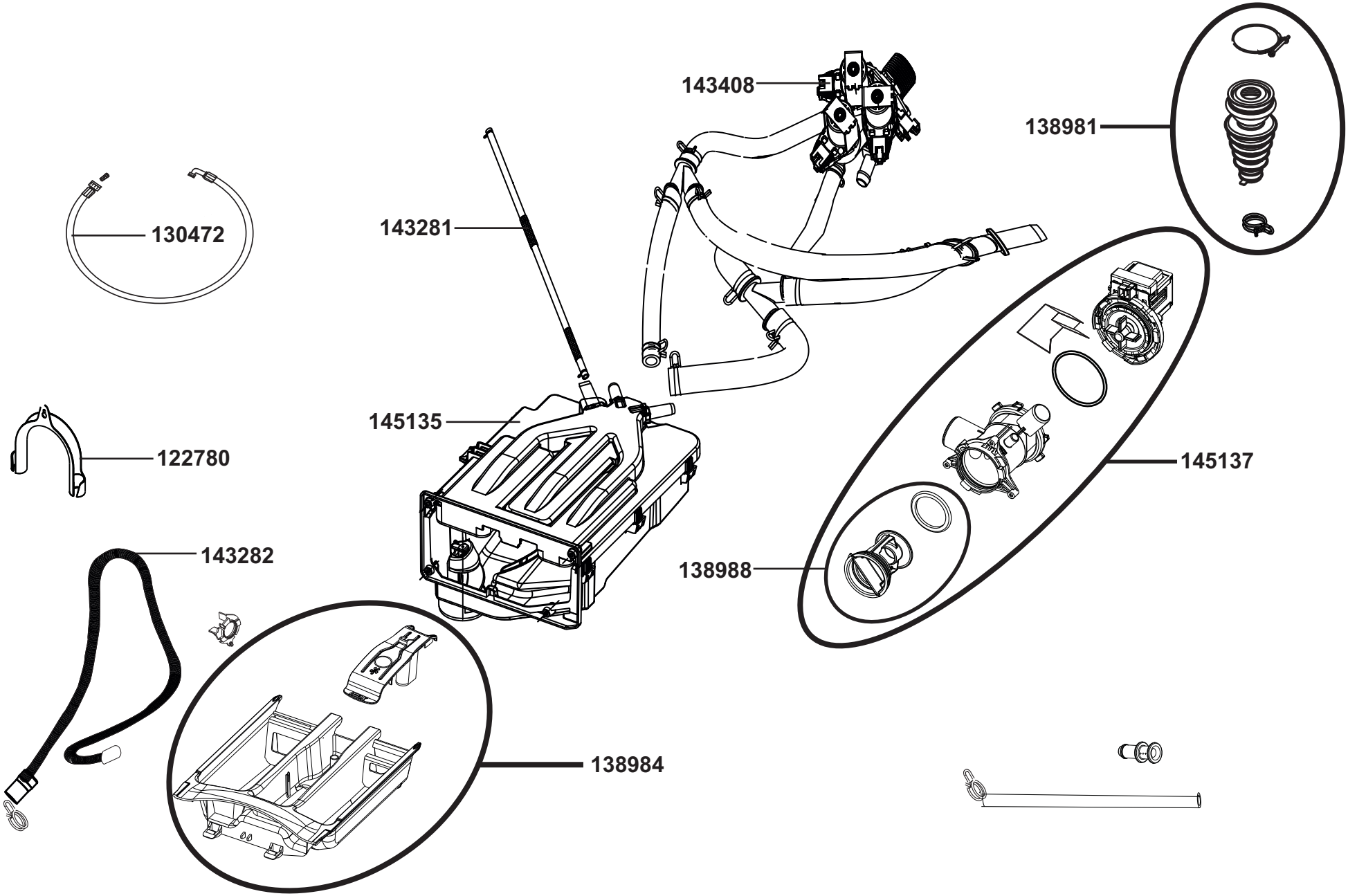
143408
138981
130472
143281
145135
122780
145137
143282
138988
138984

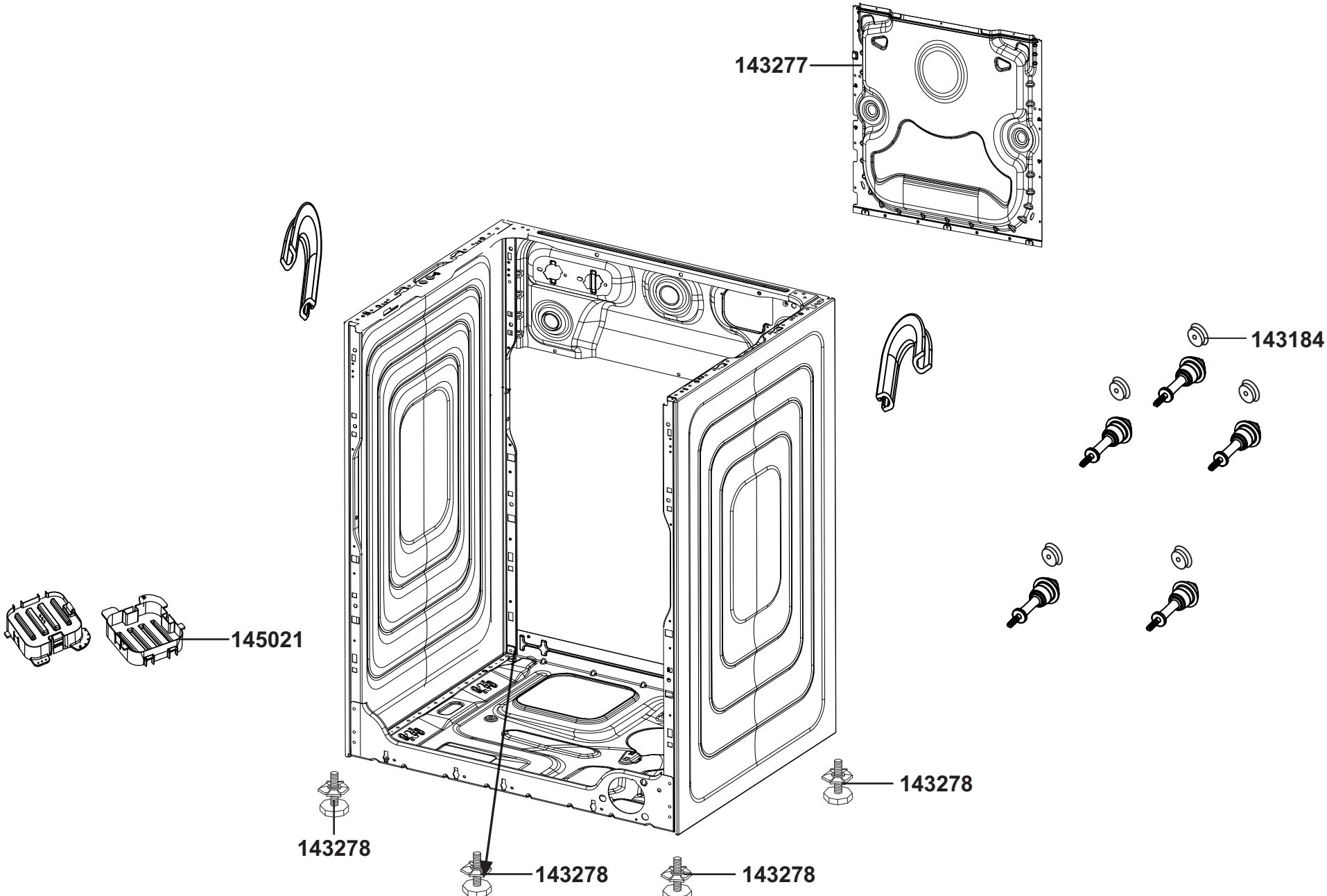
143277
143184
145021
143278
143278
143278
143278

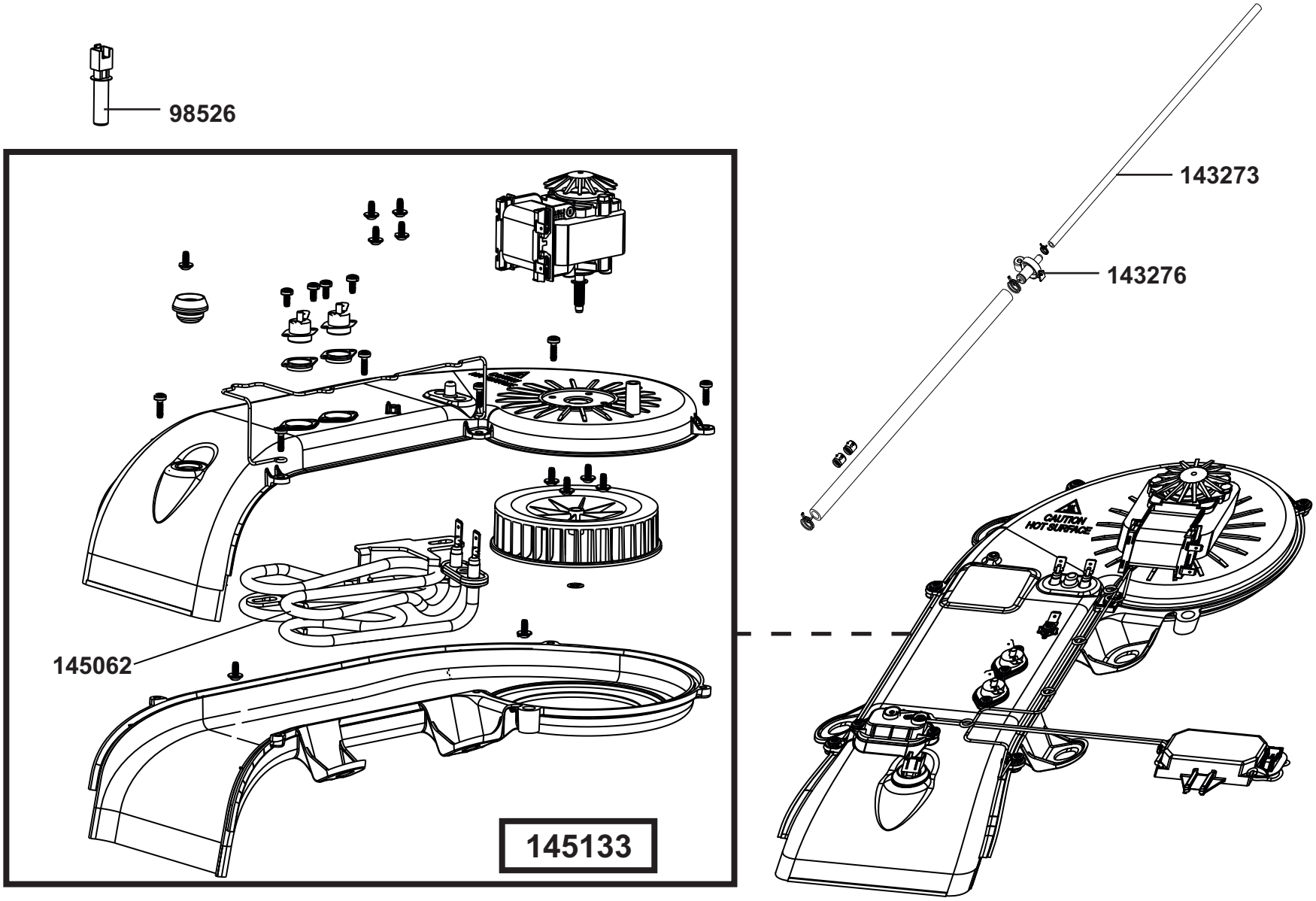
98526
143273
143276
145062
CAUTION
HOT SURFACE
145133